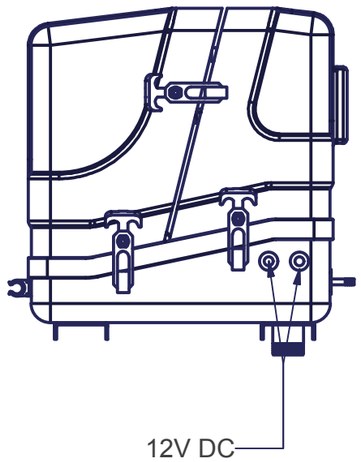

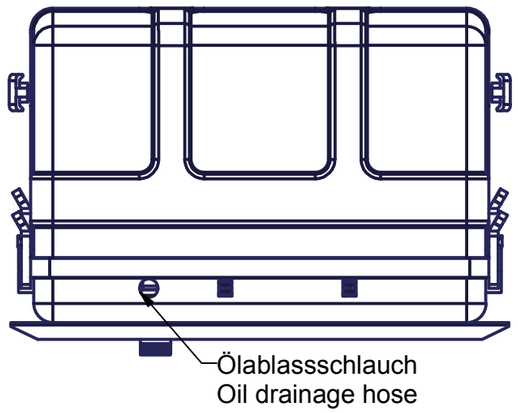

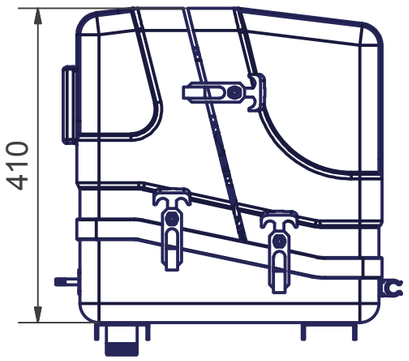

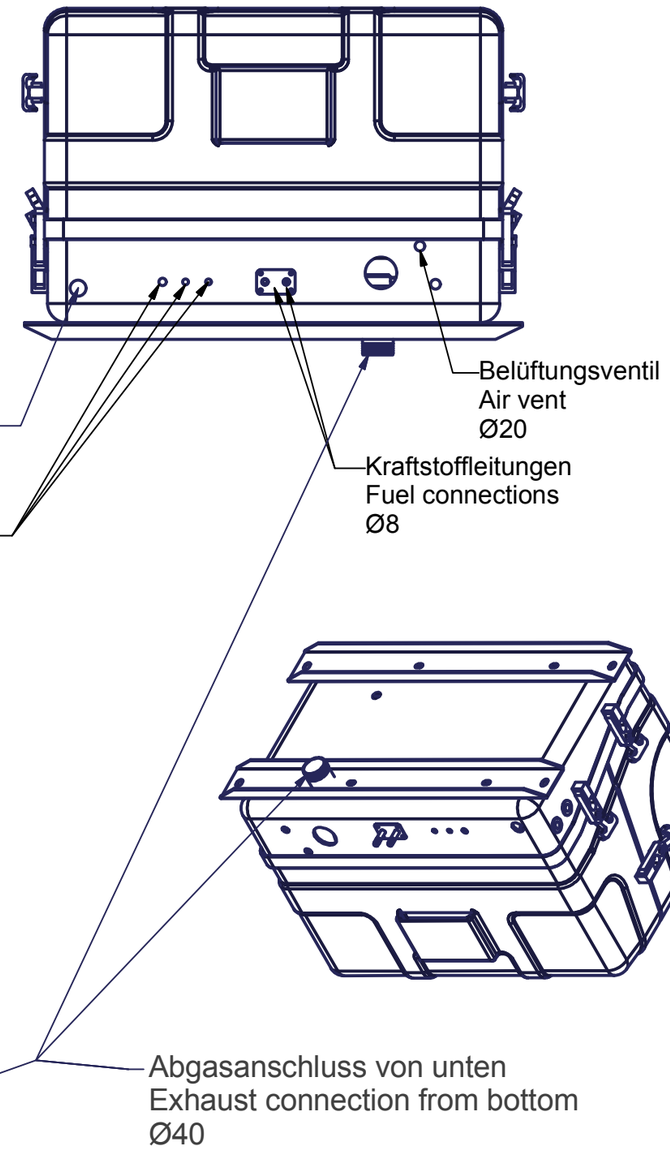

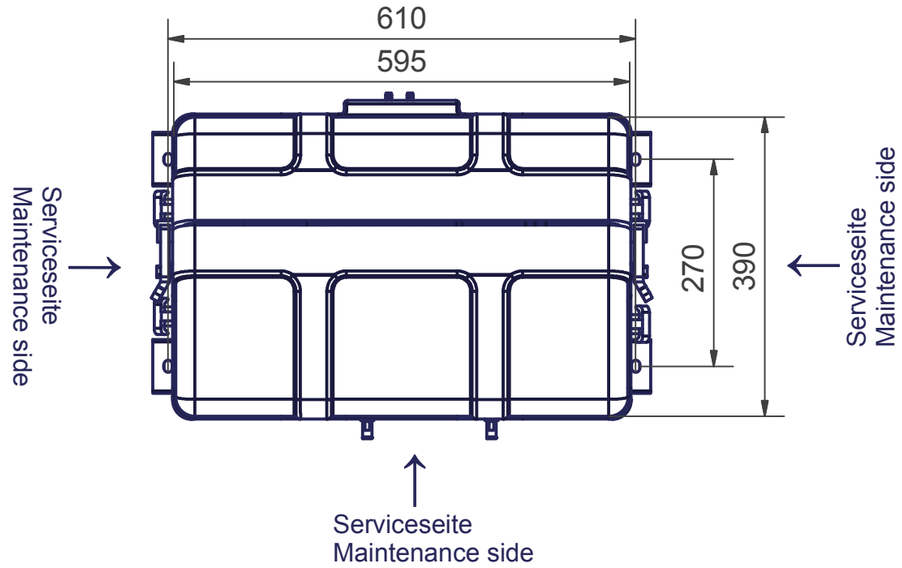

Ansicht von unten, Position des Abgasanschlussstutzens
View from bottom, position of exhaust outlet

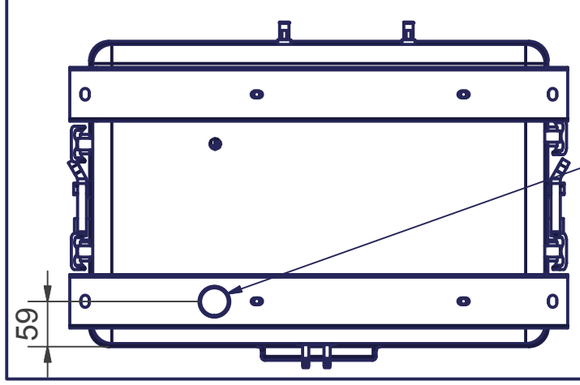

Technische Daten u. Hauptabmessungen technical data and main dimensions	
Kapsel/ capsule	GFK
Motor/ engine	Kub-EA300
Schalldämmung/ sound insulation	3D
Länge/ length *)	595mm
Breite/ width *)	390mm
Höhe/ height *)	395mm
Gewicht/ weight	90kg

Verkaufsunterlagen, Änderungen vorbehalten
sales dokument, subject to change without notice

*) Abmessungen des Schalldämmgehäuses, überstehende Teile wie Verschlüsse, Fittinge etc.sind nicht berücksichtigt
*) dimensions of the sound shield housing only, components fitted to the housing as fasteners, fittings etc are not included

Fischer Panda
Otto-Hahn-Str. 32-34 D-33104 Paderborn Tel.: (05254) 9202-0
Fax (05254) 9020-550 info@fischerpanda.de www.fischerpanda.de

Zust.	Änderungen	Datum	Name		Datum	Name
				Bearb.	07.05.2008	JSch
				Gepr.		
				Norm.		

Allgemeintoleranzen nach DIN ISO 2768-mK

Schutzvermerk nach DIN 34 beachten !

Verkaufsunterlagen/ Sales Dokument

Artikel Nr.:

AGT4000 PMS GFK 3D

Model Nr.: FP1-005148 -

2D Zeichnungs Nr. FP1-005150

Blatt 1

Ersatz für

Ersetzt durch

\\compass1\Compass\data\2008\05\0\FP1-005150.idw